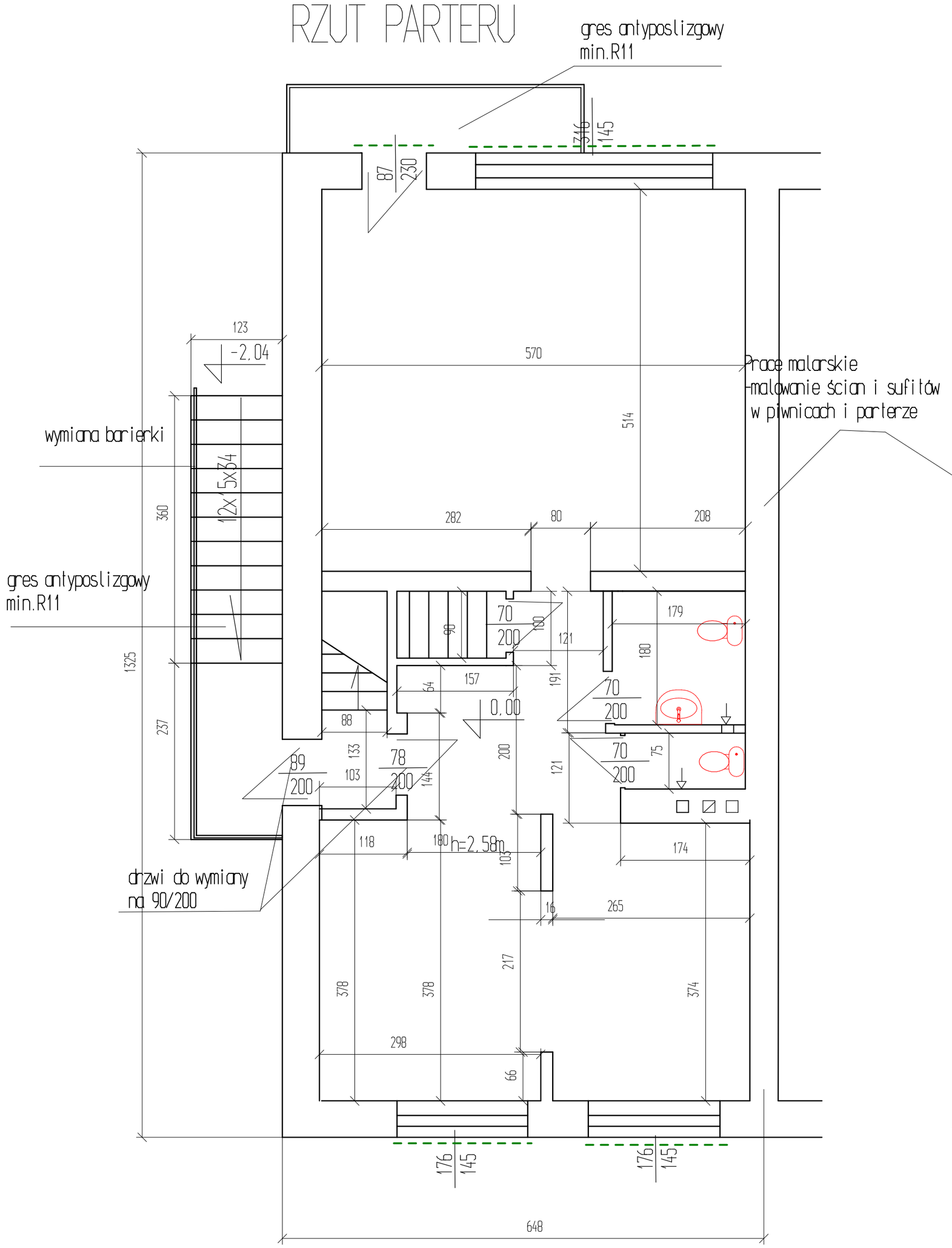

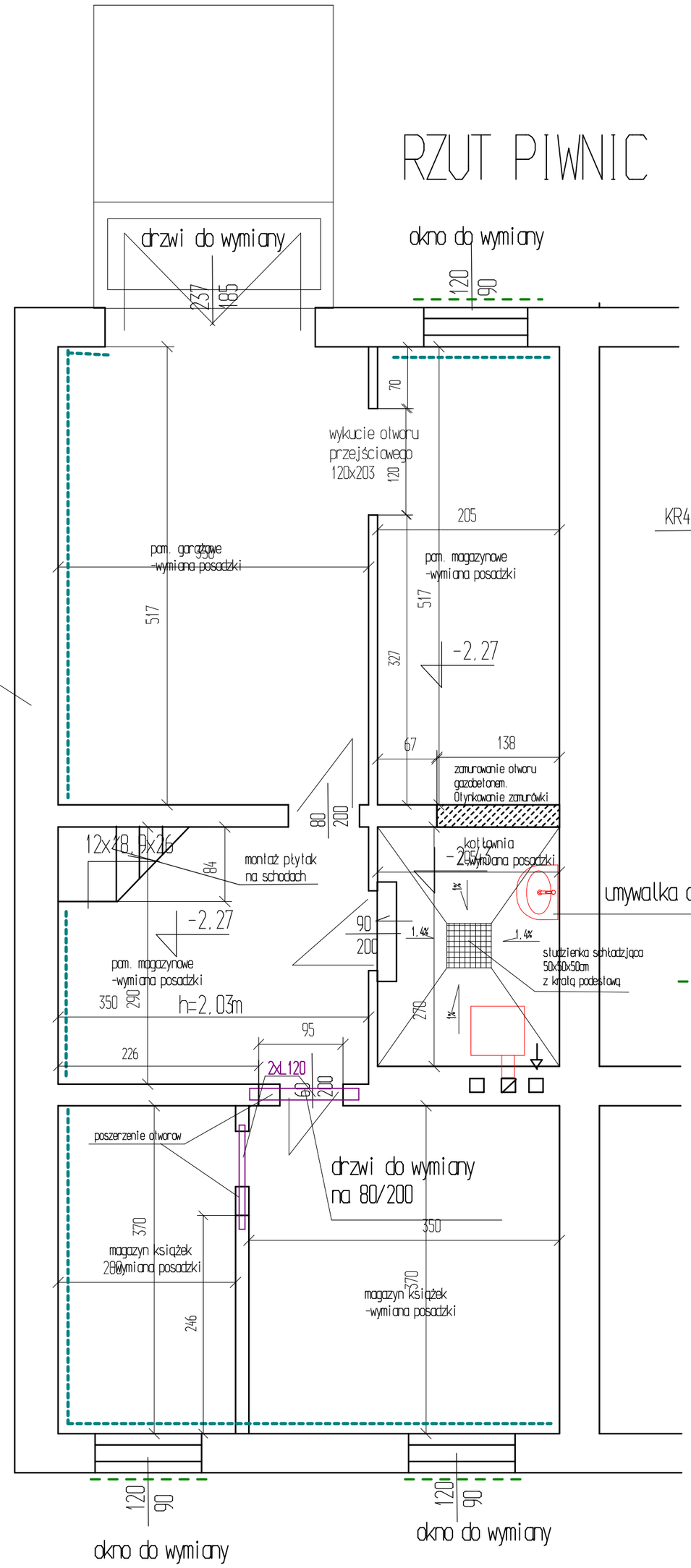

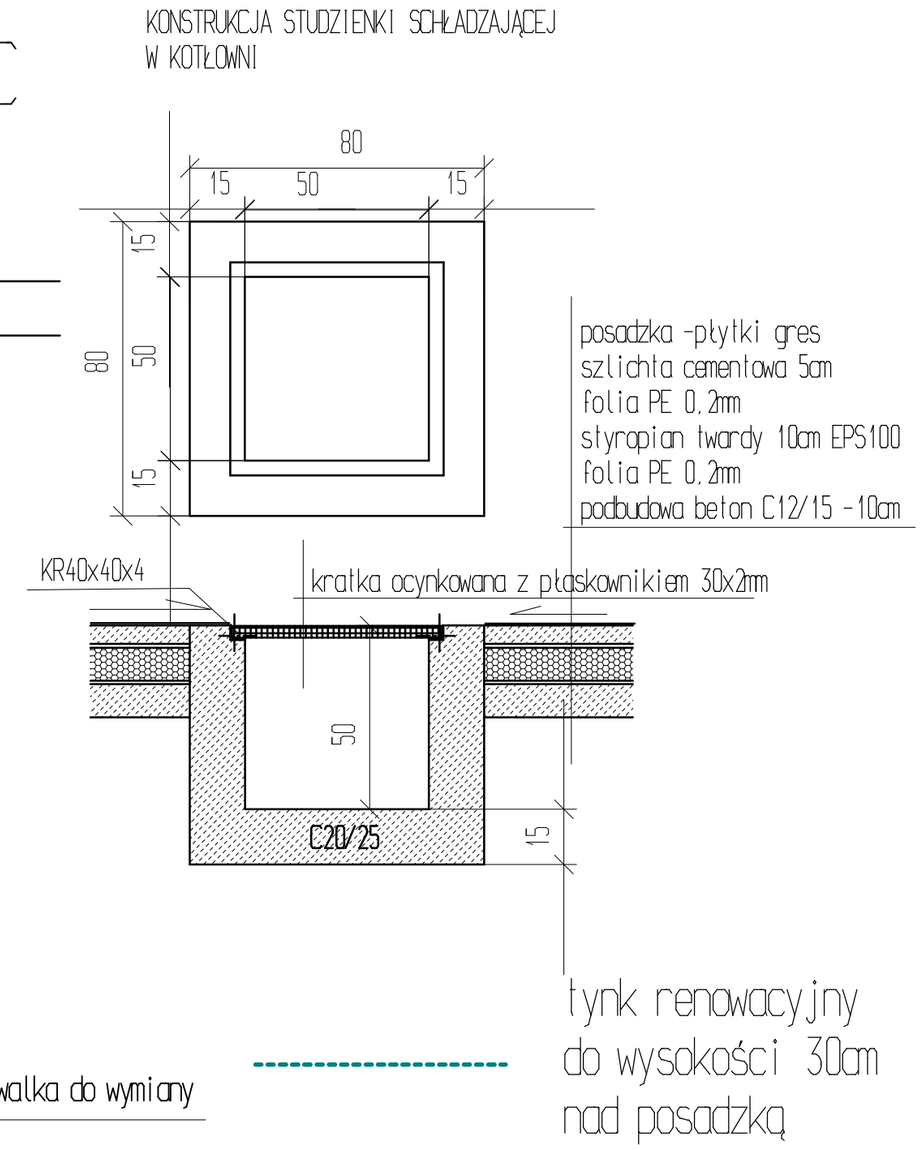

tynk renowacyjny
do wysokości 30cm
nad posadzką

kraty okienne(zabezpieczenie antykorozyjne)

Rys Nr2	Zakres prac budowlanych w budynku	Skala 1:50
Tytuł projektu	Projekt modernizacji budynku Filii Bibliotecznej Nr9 Książnicy Płockiej przy ul.Orzechowej 5a	
Inwestor	Gmina Płock Płock ul.Stary Rynek 1	
adres robót	ul.Orzechowa 5a 09-400 Płock Dz. nr 939 obreb 0001 Jedn.ew.146201_1 M.Płock	
Obiekt budowlany	Budynek Ksiąznicy Płockiej Filia biblioteczna Nr9	
branża	budowlana	
Jednostka projektowa	Rzeczoznawca Budowlany mgr inż.Wojciech Błaszczak 09-410 Płock ul. Batalionu Parasol 76	RZECZOZNAWCA BUDOWLANY mgr inż. Wojciech Błaszczak tel. stacjonarny: kom. 81/703 [illegible] 70 73 09-410 Płock, ul. Batalionu Parasol 76 kom. 0501 378 228, e-mail: [illegible] 066 83 18
data	listopad 2017	